OCEANIC

TINAS DE HIDROMASAJE

Spa´s
Instructivo de
Instalación

Instructivo de instalación

OCEANIC
TINAS DE HIDROMASAJE

¡FELICIDADES!

Acaba de adquirir uno de nuestros productos elaborados con materiales de la más alta calidad; todo esto con la finalidad de proporcionarle muchos años de servicio.

Por favor siga las siguientes indicaciones con mucho cuidado y prepárese a disfrutar los beneficios que **Oceanic le ofrece.**

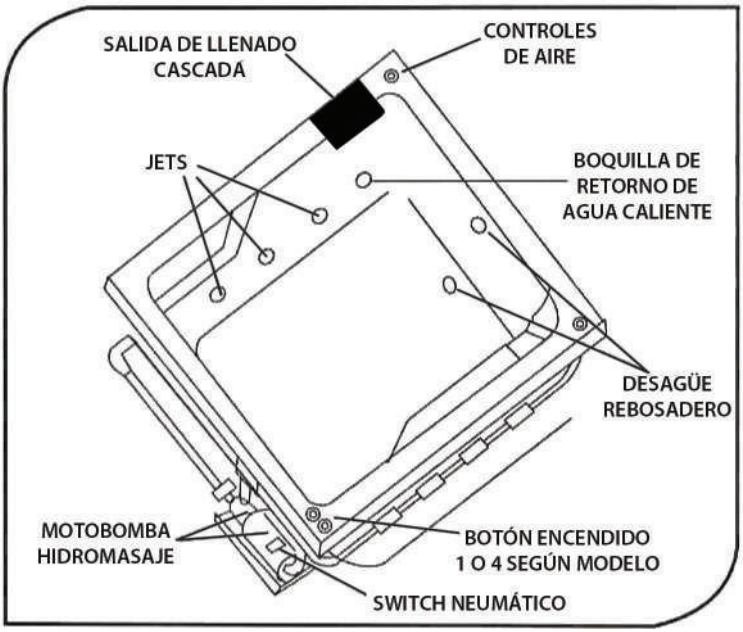

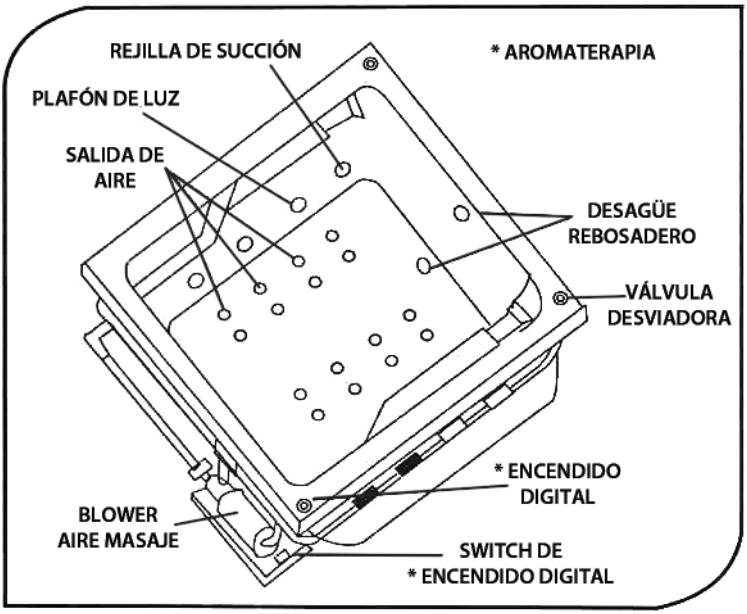

* Algunos accesorios no están disponibles en todos los modelos, verifique el modelo de su spa y sus componentes.

Identifique las partes de su spa

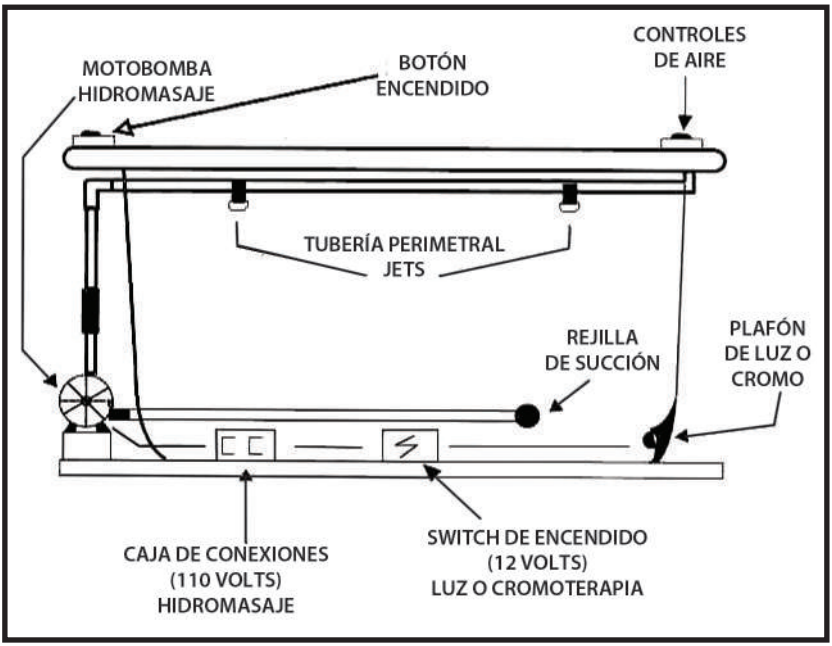

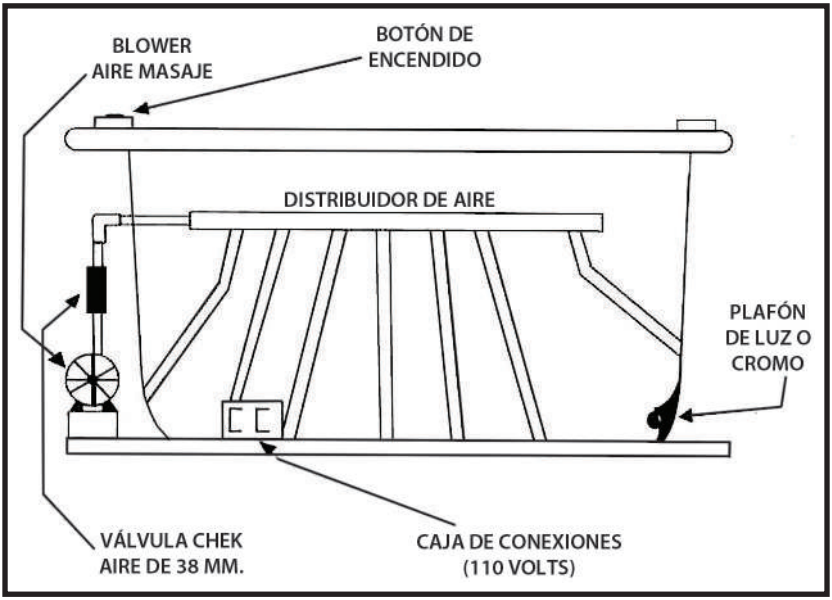

* Algunos accesorios no están disponibles en todos los modelos, verifique el modelo de su spa y sus componentes.

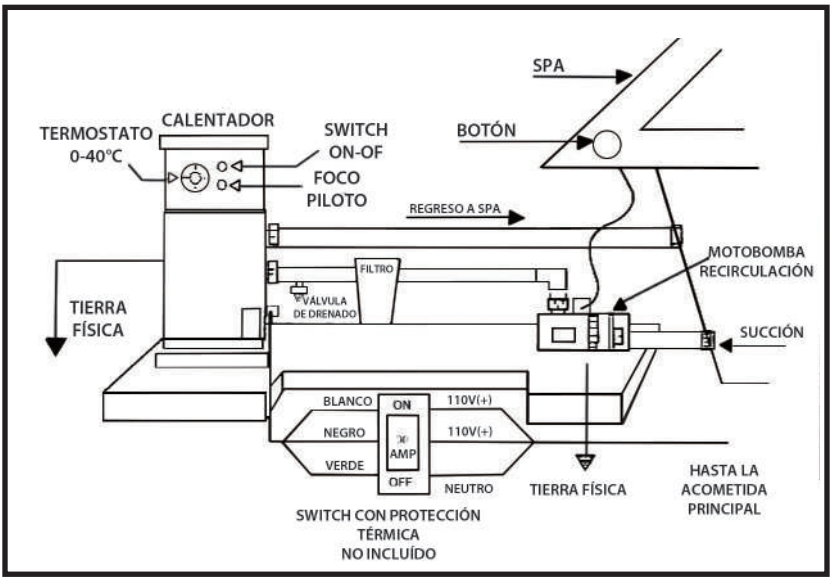

La conexión eléctrica del equipo de hidromasaje, aire masaje y luz deberá ser conectada a 115 volts.
El equipo ya trae una caja de conexiones provista para tal efecto.
La conexión eléctrica del calentador deberá ser conectada a 220 volts y la bomba de recirculación a 110 volts.

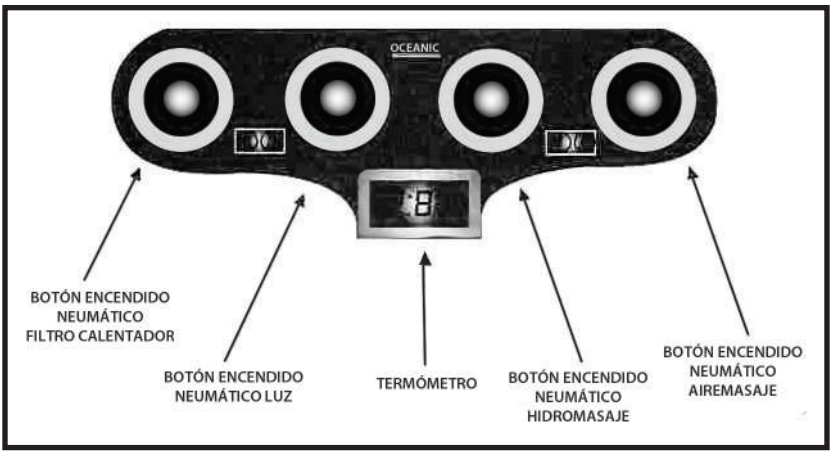

* Algunos accesorios no están disponibles en todos los modelos, verifique el modelo de su spa y sus componentes.

1. Lea todas las instrucciones antes de proceder con la instalación.

2. Maneje su **SPA** con mucho cuidado, la garantía no cubre daños ocasionados por el mal manejo.

3. Es necesario poner a funcionar su **SPA** antes de instalarlo, con el nivel necesario de agua, esto con el fin de detectar alguna falla, de ser así llame a su distribuidor.

4. Hay que dejar una puerta de servicio de 140 x 60 cm para el mantenimiento del equipo con ventilación suficiente para obtener un óptimo funcionamiento.

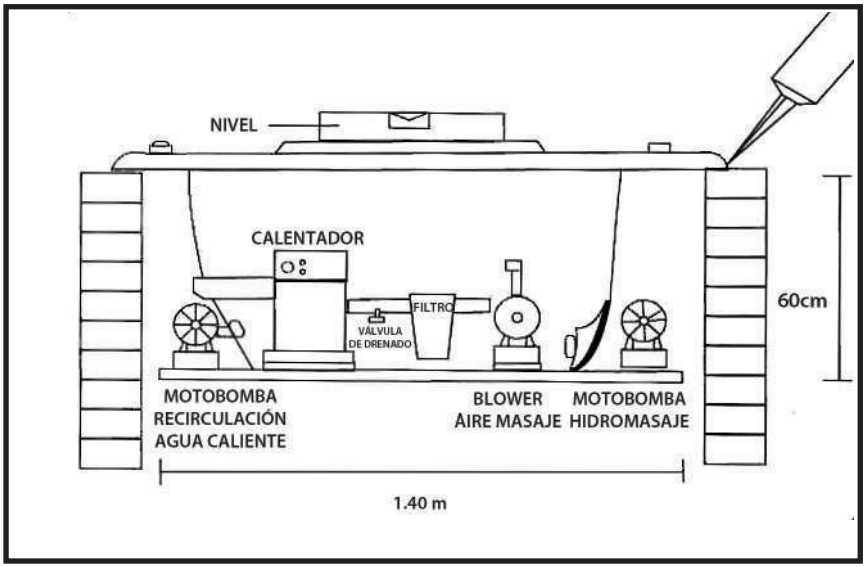

5. El **SPA** deberá ser soportado por una cama de arena bien compactada de 10 cm teniendo como punto de apoyo las cejas del **SPA** sin que éstas carguen.

Los puntos de apoyo de la ceja pueden ser hechos de tabique, bastidor de madera o herrería.

Es posible hacer la base con arena y cemento, esto con el fin de que con el tiempo no se desparrame la arena.

6. El piso del **SPA** tiene un desnivel natural para su desagüe por lo que deberá nivelarse por la parte superior. (Fig. 3)

7. Coloque el **SPA** en su posición definitiva y selle la unión entre la ceja del **SPA** y el acabado.

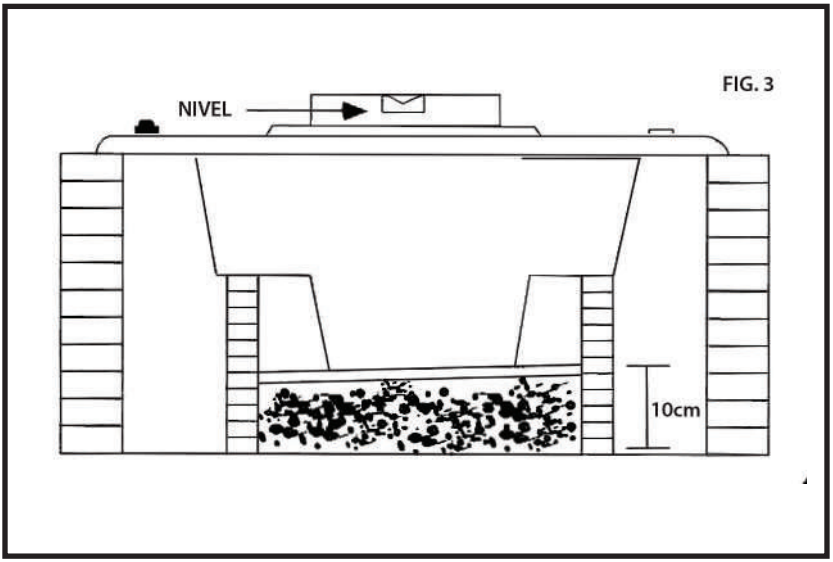

8. **Alimentación de agua (manearles-llaves)**. Podrán ser colocadas a su elección, (algunos modelos cuentan ya con la perforación en lugares específicos).

a) Utilizar llaves ahorradoras de agua reduce considerablemente el flujo de agua en el llenado del **SPA**.

b) Si va a utilizar manguera *coflex* para la conexión de las llaves de llenado utilice solo mangueras *coflex* de alto flujo de agua 1/2 - 1/2, ya que las mangueras flexibles normales disminuyen el flujo de agua en aproximadamente 50 a 60 %.

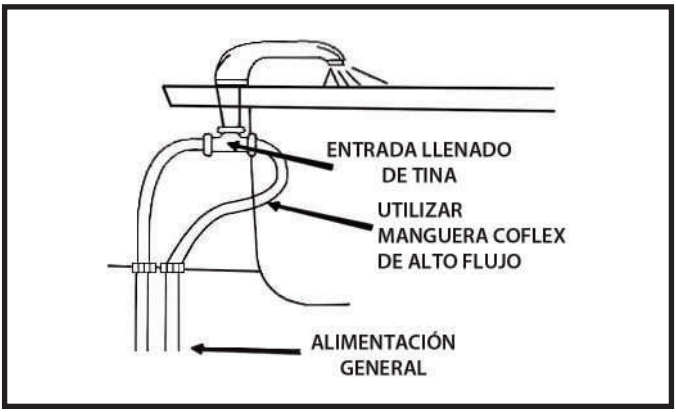

9. Instale el desagüe- rebosadero como se indica en la fig. 4; así evitará la salida de malos olores.

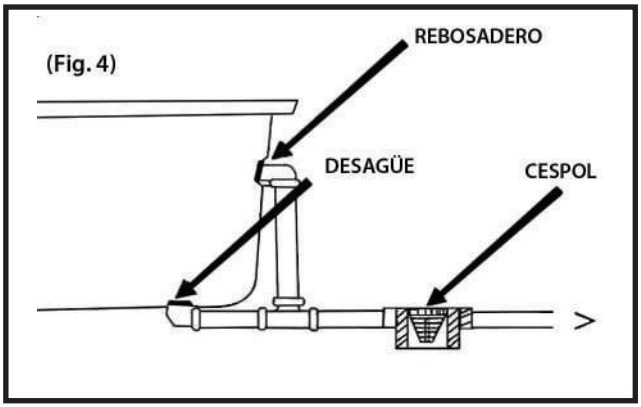

El sistema de hidromasaje. Consta de una bomba de agua propulsada por medio de un motor eléctrico, jets de salida de agua, rejilla de succión, botón neumático y control de aire.

El agua en el sistema pasa a través de la rejilla de succión hacia la bomba para luego propulsarla por los conductos de alta presión hacia los jets, allí se mezclan con el aire producido por la bomba y el conducto paralelo que fluye al **SPA** bajo presión. La cantidad de agua expulsada por los jets determina la intensidad del masaje y puede regularse por medio del control de aire situado en el borde del **SPA**.

La motobomba lleva protección automática contra sobrecalentamiento. En caso de que se apague, la marcha se restablece aproximadamente dentro de 30 minutos.

Antes de usar

- Llenar el **SPA** de agua (primero fría, luego caliente), hasta 5 cm como mínimo encima del borde superior de los jets de agua, que están situados a mayor altura.

- Por medio del botón conectar la bomba de agua, ajustar la dirección de los jets y la intensidad del hidromasaje.

(Si el modelo de su **SPA** incluye este sistema)

Sistema de airemasaje

El **masaje de aire** enriquece el agua del **SPA** con pequeñas burbujas de aire por medio de unas salidas situadas en el fondo del **SPA** que producen un efecto muy placentero. Millones de pequeñas burbujas de aire suben a la superficie y al chocar con el cuerpo producen algo similar a un fino masaje mediante palmadas.

El **sistema de airemasaje** consta de un blower, un botón neumático y un sistema de conductos de alta presión.

La presión del aire va impulsada por el blower a alta presión hacia el distribuidor de aire que a su vez lo impulsa por los conductos hacia las salidas de aire.

El encendido es mediante un botón neumático situado en el borde del **SPA**.

El blower de aire lleva protección automática contra sobre calentamiento. En caso de que se apague el blower el funcionamiento del mismo se restablecerá aproximadamente en 50 minutos.

El blower lleva integrado un timer de 10 minutos que lo apaga de forma automática, si desea continuar usando el sistema de burbujas vuelva a oprimir el botón neumático.

Antes de usar

- Llenar el **SPA** con agua (primero fría y luego caliente).

- Prender el blower con el botón de encendido colocado en el borde del **SPA**.

(Si el modelo de su **SPA** incluye este sistema).

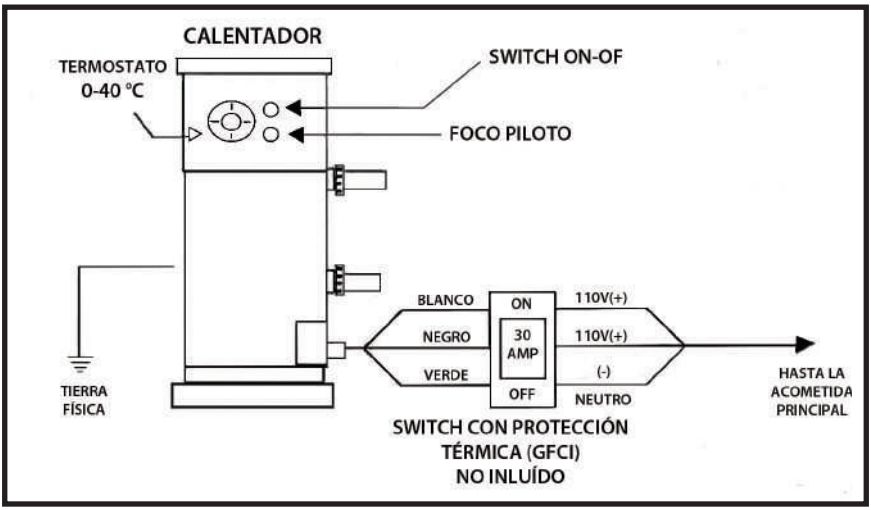

Calentador elétrico para SPA viene totalmente equipado con las conexiones eléctricas preparadas y un switch interno de presión de agua.
(**Si no hay presión de agua el calentador no funciona**).

Con un calentador eléctrico su **SPA** se covierte en un oasis de agua caliente. Pensado para su instalación en **SPA'S** de jardín.

Fácil de instalar: Conectando al **SPA** con adaptadores de 38 mm. (11/2).

Fácil de usar: Solamente tiene que indicar la temperatura deseada en el termostato y poner el switch en la posición **ON**.

Importante: Si no va a utilizar su **SPA** por varios días le aconsejamos apagar totalmente su equipo y drenar el sistema de calentamiento, mediante la válvula colocada en la entrada del calentador para este fin.

Filtro: Ayuda a filtrar el agua, deteniendo polvo, tierra o partículas que pudieran dañar el equipo. Para filtrar el agua del **SPA** coloque el switch del calentador en posición **OFF** y ponga a funcionar la bomba de recirculación (el equipo solo filtrará el agua del **SPA**).

Bomba: Para recircular el agua del **SPA** mandándola a través del calentador y filtro. Presione el botón instalado en la ceja del **SPA** para que funcione el calentador o filtrado. (Si el modelo de su **SPA** incluye este sistema).

ADVERTENCIA: Deberá colocar un SWITCH con protección GFCI (no inlcuído)
MOD. QO230 GFCI 30 AMP. Falla a tierra.
El incumplimiento de estas instrucciones podría causar lesiones graves.

Funcionamiento. El calentador eléctrico ha sido diseñado para un trabajo de calentamiento eficiente, y un menor tiempo de calentamiento.

Termostato. En la parte frontal tiene un termostato con el cual se selecciona la temperatura deseada, según la necesidad del usuario.
(rango de temperatura 0-40°C)
La temperatura recomendada para un **SPA** es de 31 a 38°C, con un volúmen de agua de 750 - 1800 lts.

Switch ON-OFF. Cuando vaya a utilizar su **SPA** seleccione el switch en posición **ON** y posteriormente presione el botón de encendido que va colocado en la orilla del **SPA**. No necesita estar apagando el switch constantemente. El calentador se apagará en forma automática al llegar a la temperatura seleccionada y volverá a ponerse en funcionamiento al empezar a perder temperatura, aproximadamente al bajar 2 o 3 °C de la temperatura seleccionada (El switch manual controla el funcionamiento del equipo de calentamiento, incluyendo el termostato y los controles magnéticos).

Precaución
Altas concentraciones de químicosy cloro pueden causar una rápida corrosión del calentador. Este tipo de daño afecta al equipo e invalida la garantía.

Utilizar productos químicos completamente diluídos dentro del agua del **SPA** antes de que circulen a través del calentador, (no colocar tabletas cloradas o de bromuro en el agua del **SPA**).

Para mayor información de cómo mantener en óptima calidad el agua del **SPA** acuda con un distribuidor de productos para alberca y pida asesoría para el mantenimeinto del agua.

El tratamento va a depender de la calidad, cantidad y dureza del agua.

Tiempo y temperatura (de calentamiento). Puede variar dependiendo de las condiciones climáticas y el volúmen de agua en el **SPA**. (Se recomienda utilizar una cubierta para optimizar la temperatura del agua del **SPA**).

Incremento de temperatura por hora
(Incremento aproximado) . . . . . .3°c/h

Volúmen de agua del SPA
(Volúmen aproximado) . . . . . 850 lts. - 1200 lts.

Conexión eléctrica del calentador
El calentador eléctrico de su **SPA** deberá ser conectado a 220 volts 60 hz bifásica de corriente alterna.

La alimentación eléctrica deberá ser ramal desde la acometida o el switch principal hasta el calentador con cable calibre 8.

El cable negro se conecta al cable positivo (+) 110 volts de la acometida.
El cable rojo se conecta a la otra línea positiva (+) 110 volts de la acometida.
El cable verde se conecta a la línea neutra (-) de la acometida.

Importante. No conecte a la instalación eléctrica interna de la casa.
Proteja el calentador con un interruptor térmico del amperaje recomendado.
El chasis del calentador y la bomba de recirculación deberán ser aterrizados a tierra física.

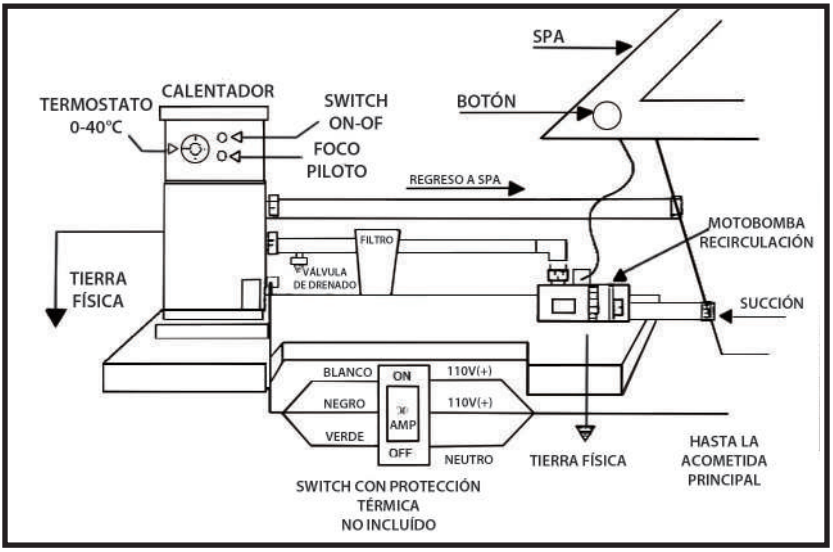

La conexión eléctrica del calentador deberá ser conectada a 220 volts y la bomba de recirculación a 110 volts.

> **ADVERTENCIA**: Deberá colocar un SWITCH con protección GFCI (no inlcuído)
> MOD. QO230 GFCI 30 AMP. Falla a tierra.
> El incumplimiento de estas instrucciones podría causar lesiones graves y serias.

La instalación eléctrica deberá ser ramal independiente desde la acometida o el switch principal hasta el equipo con cable calibre 8.

> **IMPORTANTE**: Solamente personal especializado deberá instalar, hacer funcionar y prestar servicio de mantenimiento al equipo eléctrico.

Luz blanca. Se coloca en cualquier **SPA**. Transformador de 120 volts a 12 volts. Con switch y botón de encendido. Un foco de luz blanca.
Sistema basado en luz cálida de color blanco y de baja intensidad creando así un ambiente de relajación y serenidad. La luz blanca no solo ilumina su **SPA**, también simboliza el conocimiento, la revelación y la claridad.
(Si el modelo del **SPA** lleva este accesorio).

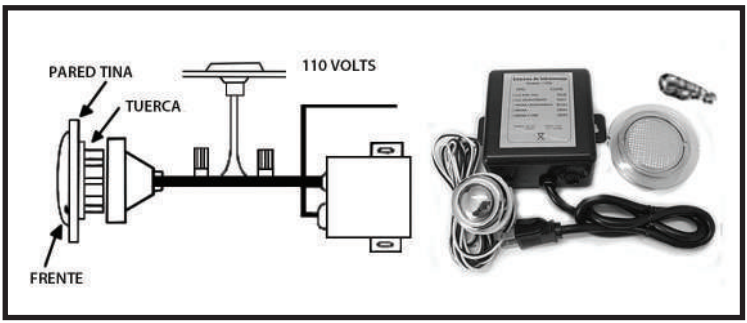

Cromoterapia

Luz de colores. (Cromoterapia) Se coloca en cualquier tina. Un foco de 28 led's para los colores. Sistema basado en luces de colores que agregan a su baño de hidromasaje un ambiente de relajación emocional. Las luces cambian y se pueden dejar en el color de nuestra elección, esto se hace empujando el botón repetidamente para cambiar uno tras otro o empujando y dejando por un espacio mayor de 3 min. Se queda en este mismo color.

BLANCO: Pureza, paz, tranquilidad.
Es un estimulante para ser siempre positivo.

CELESTE: Frescura y serenidad.
Es un relajante muscular, es antiséptico y anestésico.

MORADO: Espiritualidad.
Estimula la concentración y relaja el sistema nervioso.

ROJO: Energía y vitalidad.
Estimula la fuerza y la acción.

VERDE: Tranquilidad y armonía.
Produce una sensación de reposo, de amor y paz.

AZUL: Refrescante y relajante.
Fortalece y equilibra el sistema nervioso.

AMARILLO: Intelectual y antidepresivo.
Estimula el deseo de liberación y despeja la mente.

(Si el modelo de su tina lleva este accesorio).

Para mantener su SPA "como nuevo" le recomendamos los siguientes cuidados:

1. Para mantenimiento normal especialmente después de usarla lávela con jabón suave y esponja, **¡NO UTILICE ZACATES NI FIBRAS!**

2. Pula su **SPA** dos o tres veces al año con polish automotriz, esto le dará el aspecto flamante que usted desea que siempre tenga.

3. No utilice compuestos abrasivos ni químicos ó solventes (clarasol, thiner, gasolina, etc.) que puedan dañar permanentemente la superficie de su **SPA**.

4. Para mayor información o asesoría contacte con su distribuidor ó directamente a nuestro departamento de servicio.

Tels: 551517 1608, 555618 6588, 555619 7844, 555618 8227 y 555610 7755

OCEANIC
TINAS DE HIDROMASAJE

www.tinasoceanic.com

Tinas OCEANIC se reserva el derecho de cambiar o modificar modelos, colores y especificaciones en el diseño y piezas de cambio, sin previo aviso sin incurrir en cualquier obligación.

PÓLIZA DE GARANTÍA

Todas nuestras tinas tienen una garantía de un año contra defecto de los materiales y mano de obra, en partes eléctricas tiene una garantía de 3 meses.

CONDICIONES

Para hacer válida esta garantía será necesario presentar su documento de compra donde indique claramente la fecha de adquisición.

El tiempo de reparación o reposición de la pieza dañada en ningún caso será mayor de 30 días naturales contando a partir de la fecha de recepción de la orden de servicio.

ESTA GARANTIA NO ES VALIDA EN LOS SIGUIENTES CASOS

1. Cuando el sistema de hidromasaje se hubiese utilizado en condiciones distintas a las normales.

2. Cuando la tina haya recibido golpes accidentales, intencionales o haya sido expuesto a elementos nocivos.

3. Si la avería fué por negligencia o inexperiencia en la instalación de la tina.

4. Cuando el sistema de hidromasaje hubiese sido alterado o reparado por personas ajenas no autorizadas por TINAS OCEANIC (plomeros, instaladores, electricistas, etc.)

5. Cuando el sistema de hidromasaje no hubiese sido operado de acuerdo con el instructivo.

6. Esta garantía se limita a la reparación o reposición de las partes necesarias en nuestra planta, bajo ninguna condición se cubrirán los daños ajenos al propio sistema de hidromasaje causados como resultado del mismo.

7. Esta poliza cubre el sistema de hidromasaje únicamente exceptuando la instalación del mismo.